• Catálogo de productos 2018 •

PRINGLES
SANLUIS

Depósito

. Incluye mecanismos y accesorios .
. Adaptable a cualquier juego sanitario.
. De apoyo (14.5 cm / 17 cm) y a codo

Depósito porcelana boton superior doble descarga

. Incluye mecanismos y accesorios .
. Adaptable a cualquier juego sanitario.
. De apoyo (14.5 cm / 17 cm) y a codo.
. En uso parcial ahorra hasta un 70% del consumo de agua.
. Descarga regulable de 3 a 9 litros.

Depósito Plástico doble descarga

. Fabricado en Polipropileno.
. Incluye mecanismos y accesorios .
. Adaptable a cualquier juego sanitario.
. De a codo.
. En uso parcial ahorra hasta un 70% del consumo de agua.
. Descarga regulable de 3 a 9 litros.

Accesorios de porcelana

. kit x 5 y 8 unidades.
. Piezas Sueltas

Líneas Bachas y Lavatorios

Bacha valentina **Sobre Mesada**

Bacha valentina **Bajo Mesada**

Lavatorio de 50 cm para Vanitory
Griferia **Convencional / Monocomando**

Lavatorio de 65 cm para Vanitory
Griferia **Convencional / Monocomando**

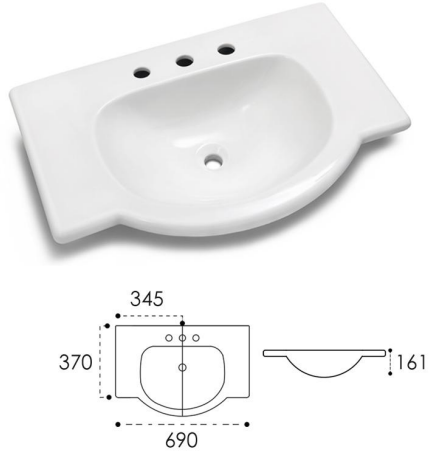

Lavatorio Plano 60 cm
Griferia **Convencional / Monocomando**

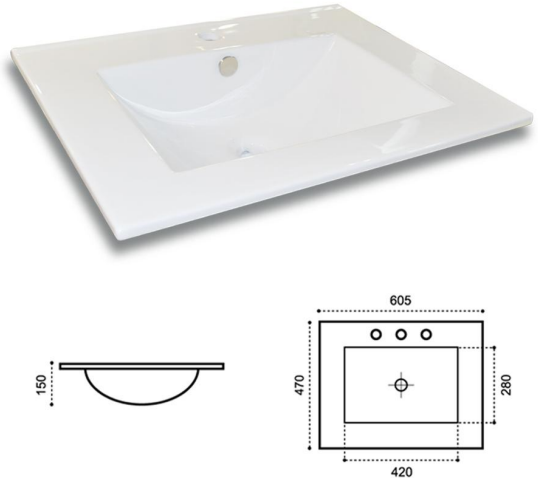

Lavatorio Plano 75 cm
Griferia **Convencional / Monocomando**

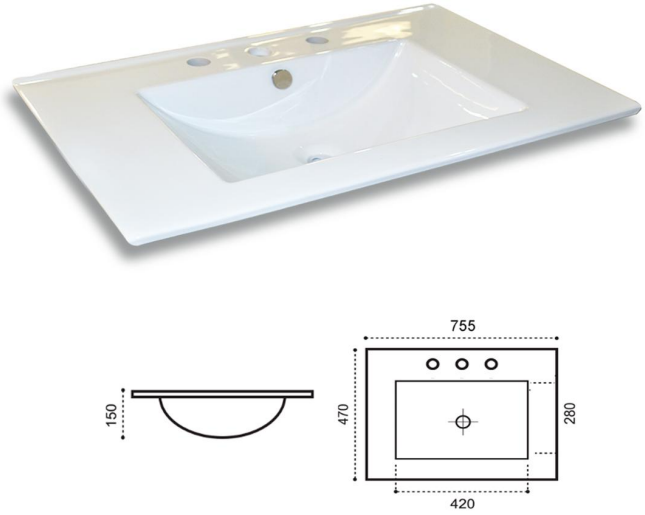

Lavatorio Plano 90 cm
Griferia **Convencional / Monocomando**

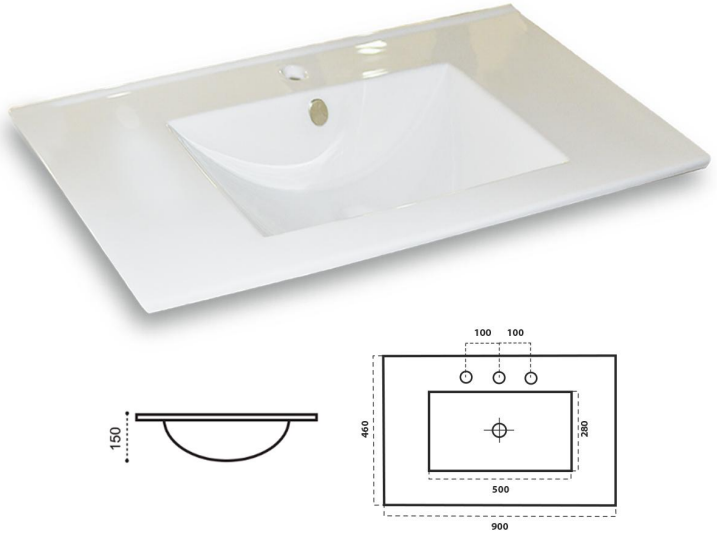

Línea de Bachas de Apoyo

Bacha de apoyo **Redonda con desborde**

420 x 170

Bacha de apoyo **Rendonda Chica**

320 X 130

Bacha de apoyo **Cónica**

420 X 150

Bacha de apoyo **Cónica Gruesa**

460 X 195

Bacha de apoyo **Ovalada Semiplana**

375 x 495 x 130

Bacha de apoyo **Ovalada**

345 x 410 x 140

Bacha de apoyo **Rectangular**

475 x 375 x 130

Bacha de apoyo **Cuadrada Gruesa**

420 x 420 x 160

Medidas expresadas en **milímetros**

Línea de Bachas de Apoyo

Bacha de apoyo **Cuadrada**

420 x 420 x 120

Bacha de apoyo **Cuadrada Monocomando**

460 x 460 x 155

Bacha de apoyo **Circular Monocomando**

400 x 155

Bacha de apoyo **Ovalada Monocomando**

390 x 560 x 120

Nueva Línea Superfina

Bacha de Apoyo Superfina Cilíndrica Chica

355 x 120

Bacha de Apoyo Superfina Cilíndrica Grande

410 x 140

Bacha de Apoyo Superfina Rectangular

465 x 375 x 115

Bacha de Apoyo Superfina Cuadrada

390 x 390 x 130

Bacha de Apoyo Superfina Cónica

360 x 120

Medidas expresadas en **milímetros**

Loza Sanitaria.

.Blanco inalterable en el tiempo.

Linea **OBRA**

Porcelana Sanitaria

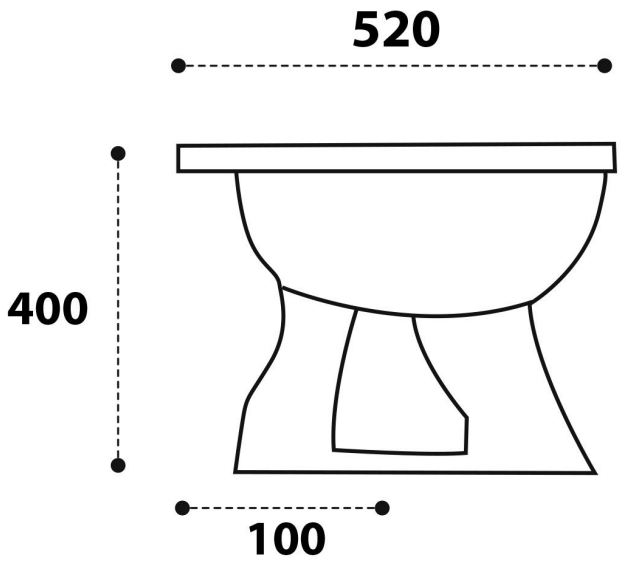

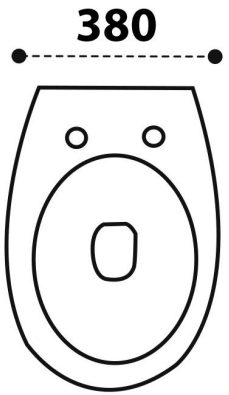

Juego de Baño.

Linea **Oniro**

Porcelana Sanitaria

.Blanco inalterable en el tiempo.

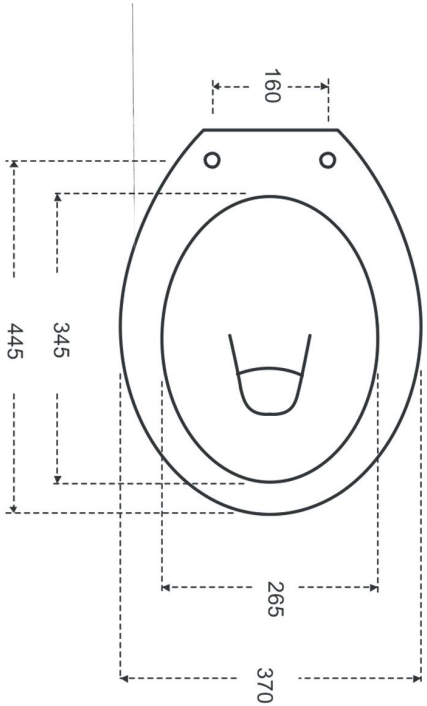

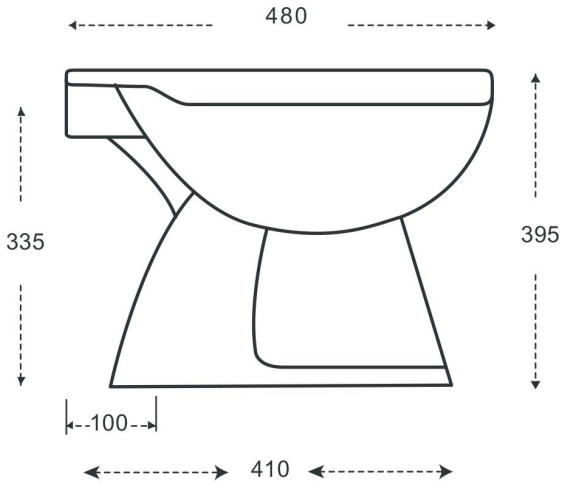

medidas expresadas en milimetros

Juego de Baño.

.Blanco inalterable en el tiempo.

Porcelana Sanitaria

Línea **Jade**

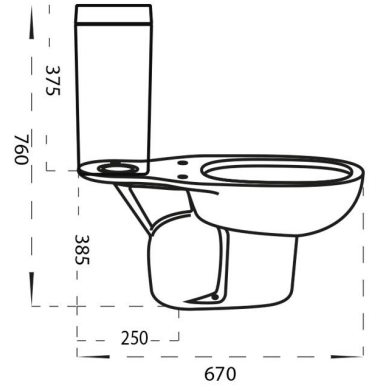

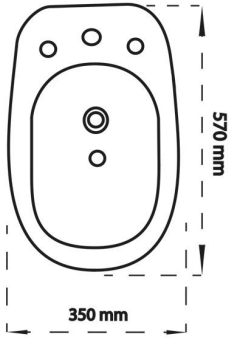

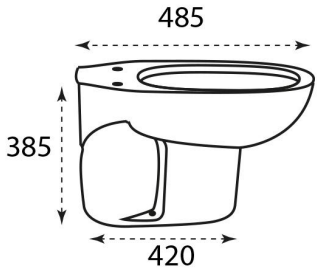

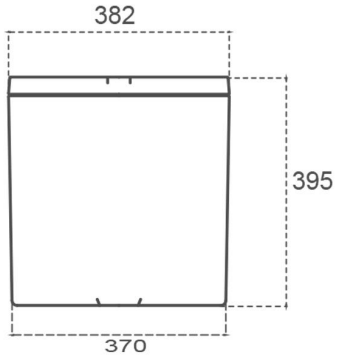

. Indoro Largo .

. Bidet Grifería Convencional.

. Inodoro Corto.

. Depósito JADE .
. 14 CM - De Apoyar .

medidas expresadas en milimetros

Juego de Baño.

.Blanco inalterable en el tiempo.

Porcelana Sanitaria

Línea **Dioniso**

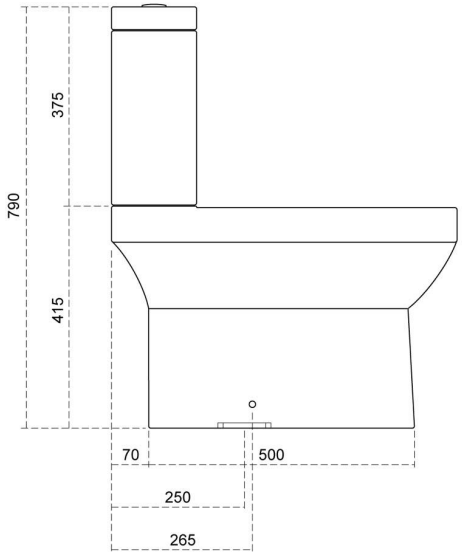

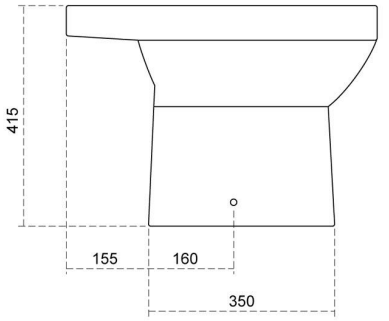

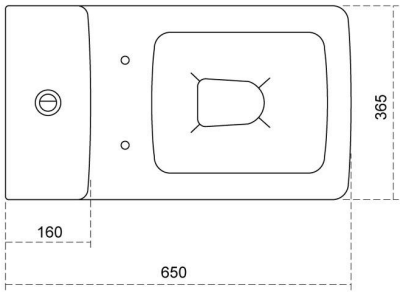

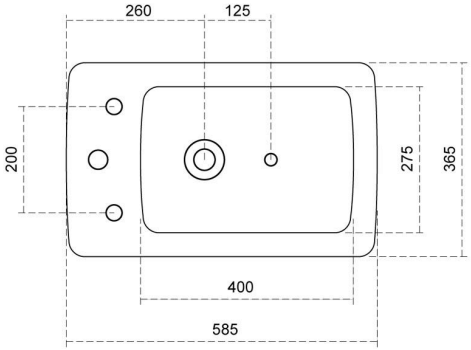

medidas expresadas en milimetros

Juego de Baño.

.Blanco inalterable en el tiempo.

Porcelana Sanitaria

Línea **Distena**

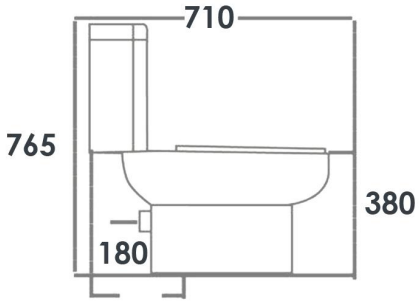

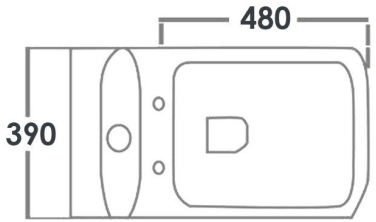

PROXIMAMENTE

Línea de Vanitorys

Vanitory Blanco
frente laqueado 50 cm
alto : **790** x ancho : **480** x prof : **295**

(para armar)

Vanitory de Wengue
frente laqueado bco. 50 cm
alto : **790** x ancho : **480** x prof : **295**

(para armar)

Vanitory de Wengue
frente laqueado bco 65 cm
alto : **790** x ancho : **625** x prof : **295**

(para armar)

Vanitory de Colgar
wengue laqueado 50 cm
alto :**560** x ancho : **495** x prof : **300**

Vanitory de Colgar
wengue laqueado 60 cm
alto : **560** x ancho : **565** x prof : **430**

Vanitory de Colgar
Wengue Dos puertas 75 cm
alto :**550** x ancho :**740** x prof : **430**

Vanitory de Wengue
1 cajón 75 cm
alto : **800** x ancho :**730** x prof : **435**

Medidas expresadas en **milímetros**

Línea de Asientos para Inodoro.

Asiento **Económico**

- Inyectado en poliestireno de alto impacto.
- Terminación suave y brillante.
- Color inalterable con el tiempo.

Soft **Adulto y niño.**

- Modelo standard y para niños.
- Recubierto con cuerina plástica.
- Acolchonado.
- Espuma de alta densidad.

Paravor **Herraje Cromo**

- MDF de alta densidad.
- Curva anatomica.
- Terminación laqueada.
- Amplia variedad de modelos y colores

Paravor **Herraje Nylon**

- MDF de alta densidad.
- Curva anatomica.
- Terminación laqueada.
- Amplia variedad de modelos.

Encapsulado

- Alma de MDF .
- Encapsulado en resina poliéster.
- Herrajes cromados desplazables.
- Total resistencia a la humeddad.

Madera Natural

- Enchapado en madera natural.
- Curva anatómica.
- Terminación Brillante.
- Herrajes cromados desplazables.
- Varios Modelos.

Tapa **para bidet**

- MDF de alta densidad.
- Terminación laqueada.
- Herrajes cromados desplazables.
- Varios Modelos disponibles.

Línea de Asientos para Inodoro.

Urea Cierre Suave **Desmontable**

- Solo en color Blanco.
- **100%** Urea.
- Herrajes **con expansor desmontable Cierre Suave**
- Evita Golpes.
- Fácil Limpieza.
- Variedad de modelos.

Urea **Cierre Suave**

- Solo en color Blanco.
- **100%** Urea.
- Herrajes **de ABS cromado desplazable Cierre Suave**
- Evita Golpes.
- Fácil Limpieza.
- Variedad de modelos.

Urea **Estampado**

- Superficie más lisa y brillante.
- **70%** urea y **30%** melamina
- Varios Diseño.
- Modelo Universal.

Unidad de empaque : 5 asientos por bulto cerrado. **Packaging Individual.**

Línea de **Vidrio Templado.**

Bacha de Apoyo **Roja**

Bacha de Apoyo **Negra**

Bacha de Apoyo **Transparente**

Bacha de Apoyo **Azul**

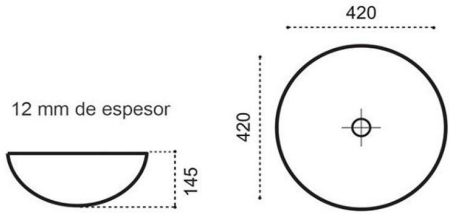

Medidas expresadas en milimetros

Packaging individual

Lavatorio de 75 cm

- Color **blanco** para 3 agujeros y monocomando.
- Color **Negro** para 3 agujeros

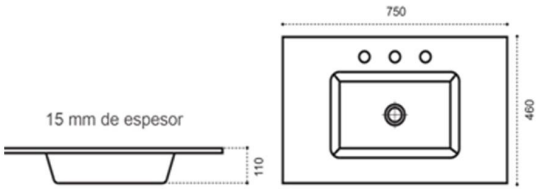

Lavatorio de 60 cm

- Color **blanco** para 3 agujeros y monocomando.
- Color **Negro** para 3 agujeros

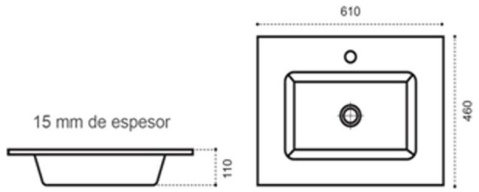

Bañeras

- Acero esmaltado
- Superficie Antideslizante
- Borde Antiderrame
- Disponibles para **1.20 - 1.40 -1.50 - 1.60**

Platos de Ducha

- Acero esmaltado
- Superficie Antideslizante
- Borde Antiderrame
- Disponibles en **70 x 70 - 80 x 80**

Unidades expresadas en milímetros

Línea de Mamparas **Vidrio Templado.**

Mampara Rebatible C/Paño Fijo Transparente (1200 x 1400 x 6mm)

- Dos paños: 1400x800mm paño móvil
  1400x400mm paño fijo
- Espesor: 6mm
- Vidrio templado incoloro
- Punta curva
- Perfil de aluminio
- Manija tipo barral en paño móvil de acero inoxidable

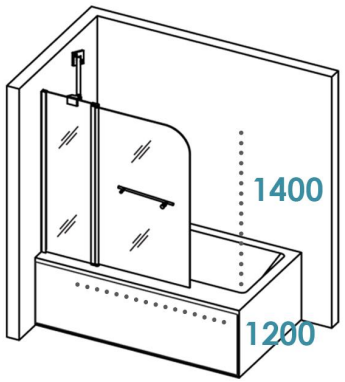

Mampara Rebatible Transparente (800 x 1400 x 6mm)

- Espesor: 6mm
- Vidrio templado incoloro
- Punta curva
- Perfil de aluminio

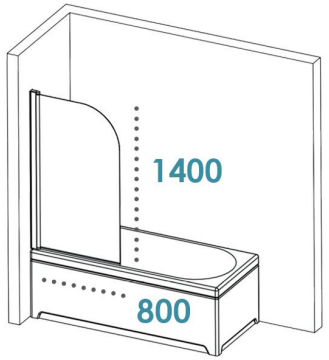

Venta por unidad

Perfil de **Aluminio**

PRINGLES SANLUIS

Accesorios Metálicos

Línea Kahlo

Nuevo!

Kit **Kahlo** x 6 piezas
con Barral

Línea Dalí

Línea Monet

Línea Renoir

Línea Mondrian

. Incluyen elementos de fijacion .
. Vidrio Satinado en Jabonera y Vaso.
. Kit por 5 unidades y piezas sueltas.

Línea de Complementos

Acero inoxidable cromado.

Jabonera Rejilla

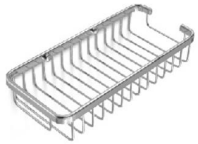

Organizador

Organizador esquinero

Agarradera angular
con jabonera

Agarradera angular

Agarradera recta
30 cm y 40 cm

Escobilla de apoyo

Tender retráctil

Repisa con toallero barral

Cesto con pedal
3, 5, 8 y 12 Lts

Dispenser de jabón
líquido. 500 ml

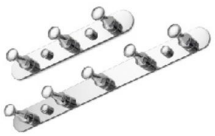

Perchero triple y
quíntuple

Espejo extensible de pared

Espejo de pie

Nuevo

Accesorio de Apoyo **Acero Inoxidable.**

.Vaso (9.5 cm x 8.4 cm)
. Portacepillo (10 cm x 8.4 cm)
. Plato Jabonera (1.6 cm x 12.7 cm x 9 cm)
. Dispenser Jabon Liquido (17.5 cm x 5.5 cm)

. Incluyen elementos de fijación .

Nuevo Producto **Duchadores**

Ducha completa de pared
Anticalcarea - 250 y 200 mm

Ducha completa de pared
Anticalcarea cuadrada - 200 mm

Ducha completa de pared
Anticalcarea regulable
3 funciones - 85 mm

Ducha completa de pared
Anticalcarea - 85 mm

Kit barral + Duchador de mano anticalcareo **3 funciones**
de 100 mm con soporte regulable y flexible de 1.5 mts

Productos y repuestos en Blister doble
termosellado para peroque

Kit barral + Duchador de mano anticalcareo
de 70 mm con soporte regulable y flexible de 1.5 mts

Nuevo Producto **Duchadores**

Duchador de mano **5 funciones**
Anticalcareo **con cierre** - 120 mm
(Kit con soporte y flexible)

Duchador de mano **3 funciones**
Anticalcareo - 100 mm
(Kit con soporte y flexible)

Duchador de mano
Anticalcareo - 70 mm
(Kit con soporte y flexible)

Codo de conexión
de 1/2

Te de derivación
para duchador

Soporte regulable
cromado

Flexible para duchador
de mano de 1.5 mts